Airmed 210/50

Pump FB210

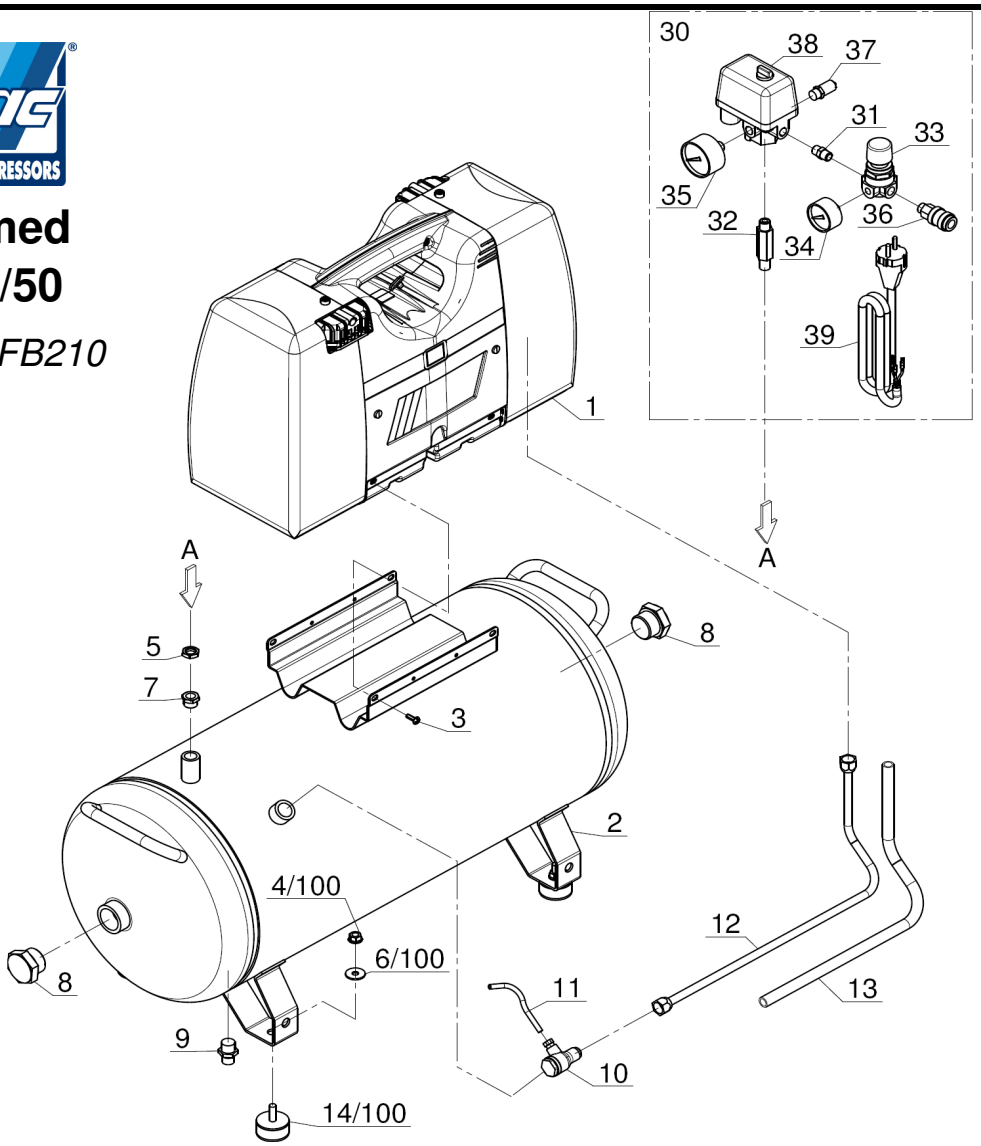

REF. RIF.	CODE CODICE	QT	DESCRIPTION DESCRIZIONE	
1	3015830000	1	Pump unit FB210	*Gruppo pompante FB210*
2	5152660008	1	Tank	*Serbatoio 50lt*
3	x	4	Screw	*Vite M5X20 TAP-TITE*
4	x	4	Nut	*Dado M8 DIN-6923*
5	7023040000	1	Locking nut	*Controdado 1/4"*
6	x	4	Washer	*Rondella Ø8X24X2 UNI-6593*
7	7085190000	1	Joint	*Raccordo 3/8"-1/4" MF*
8	7090060000	2	Plug	*Tappo M1"*
9	7130160000	1	Discharge tap	*Rubinetto spurgo M3/8"*
10	7190180000	1	Non return valve	*Valvola di ritegno MM 1/2"x3/8"-SX*
11	7230010000	1	Rilsan hose	*Tubo Rilsan Ø6X4*
12	7237270000	1	Infeed hose	*Tubo alimentazione*
13	7327330000	1	Sheath	*Guaina*
14	x	4	Shock absorber	*Antivibrante Ø40x20*
30	4057390000	1	Press. Switch kit	*Kit Pressostato*
31	7081090000	1	Joint	*Raccordo 1/4" MM*
32	7082280000	1	Joint	*Raccordo 1/4M 3PZ.*
33	7100640000	1	Pressure reducer	*Riduttore di pressione*
34	7110240000	1	Pressure gauge	*Manometro Ø40-1/8"*
35	7110300000	1	Pressure gauge	*Manometro Ø50-1/4"*
36	7130570000	1	Universal Tap	*Rubinetto universale M1/4"*
37	7192020000	1	Safety valve	*Valvola di sic. M1/4-8,5Bar*
38	7250360000	1	Pressure switch	*Pressostato*
39	7329070000	1	Infeed cable	*Cavo alimentazione*
100	4093930000	1	Rubber Foot Kit	*Kit piede in gomma*

REF. RIF.	CODE CODICE	QT	DESCRIPTION DESCRIZIONE

VALID FROM 21/12/2011 - VALIDO DAL 21/12/2011 (REV-00)